PARTICOLARE "D"
scala 1:10

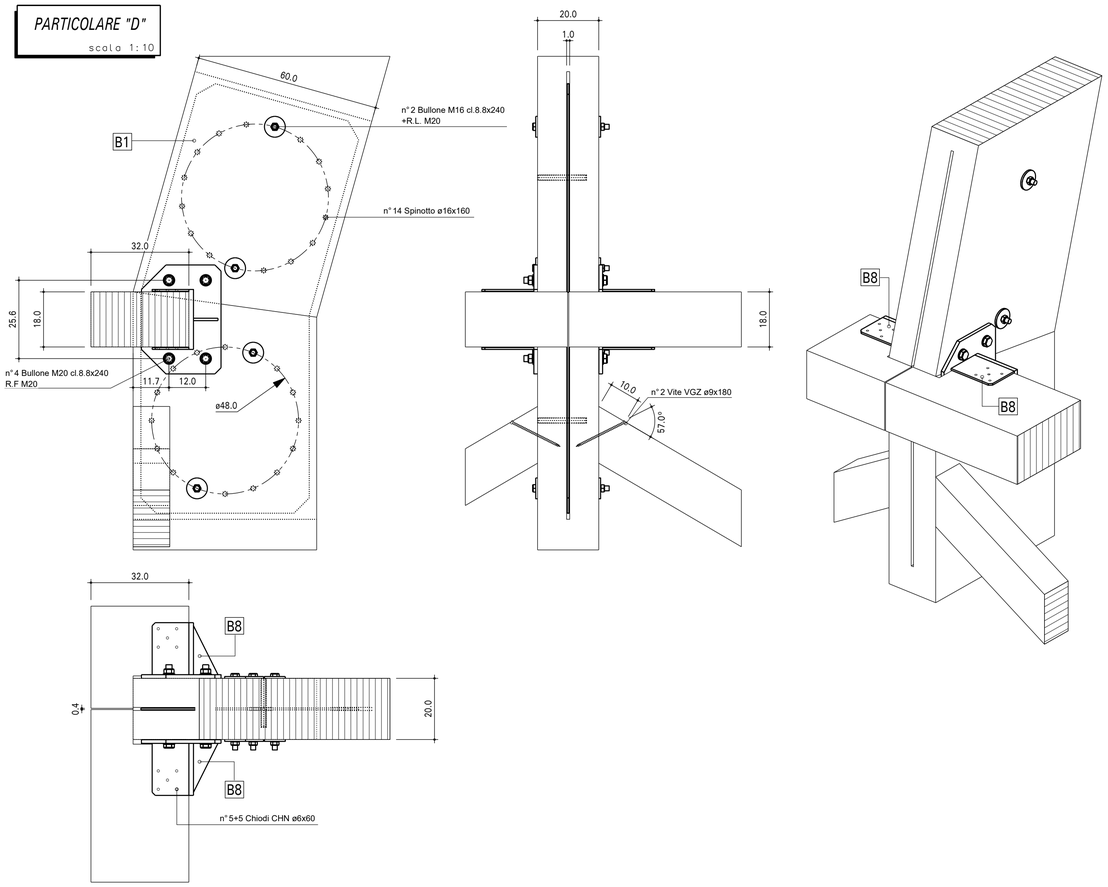

PARTICOLARE "F"
scala 1:10

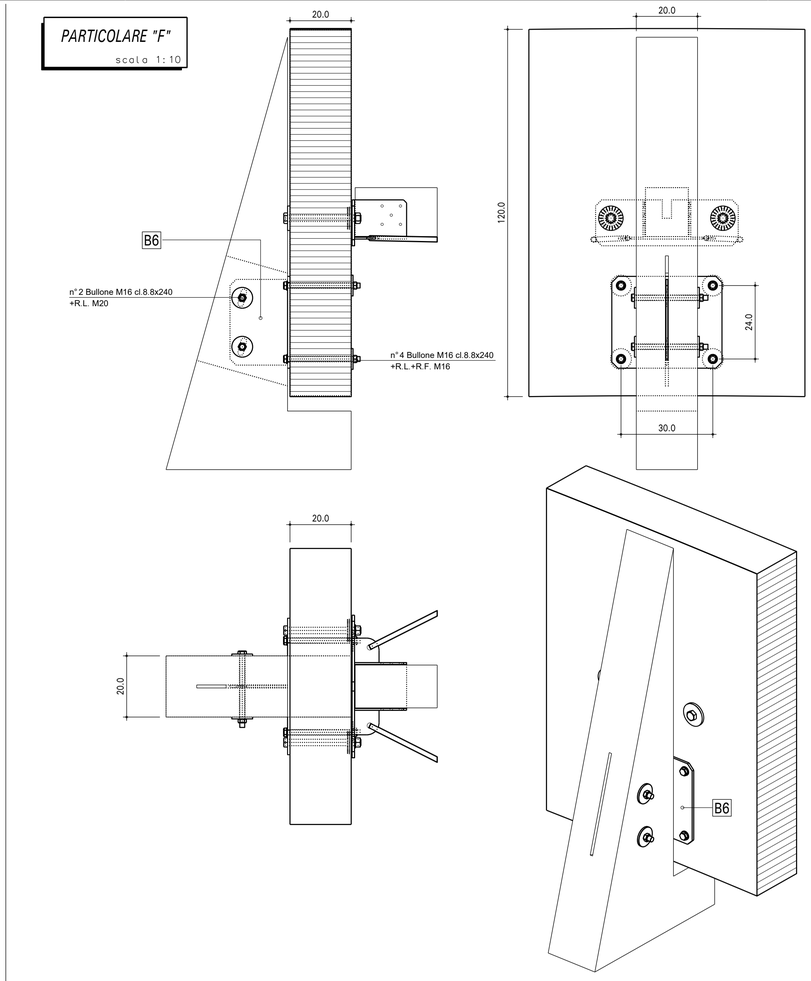

PARTICOLARE "F1"
scala 1:10

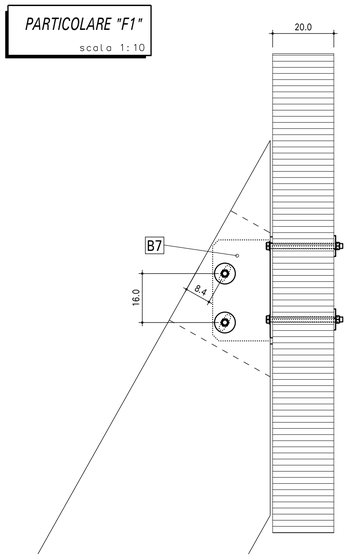

PARTICOLARE "E1"
scala 1:10

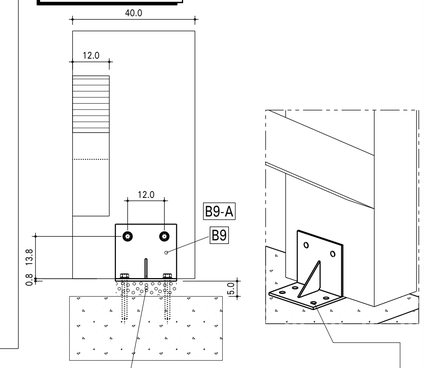

RIEMPIMENTO CON MALTA TIPO EMACO
A CURA DEL COMMITTENTE

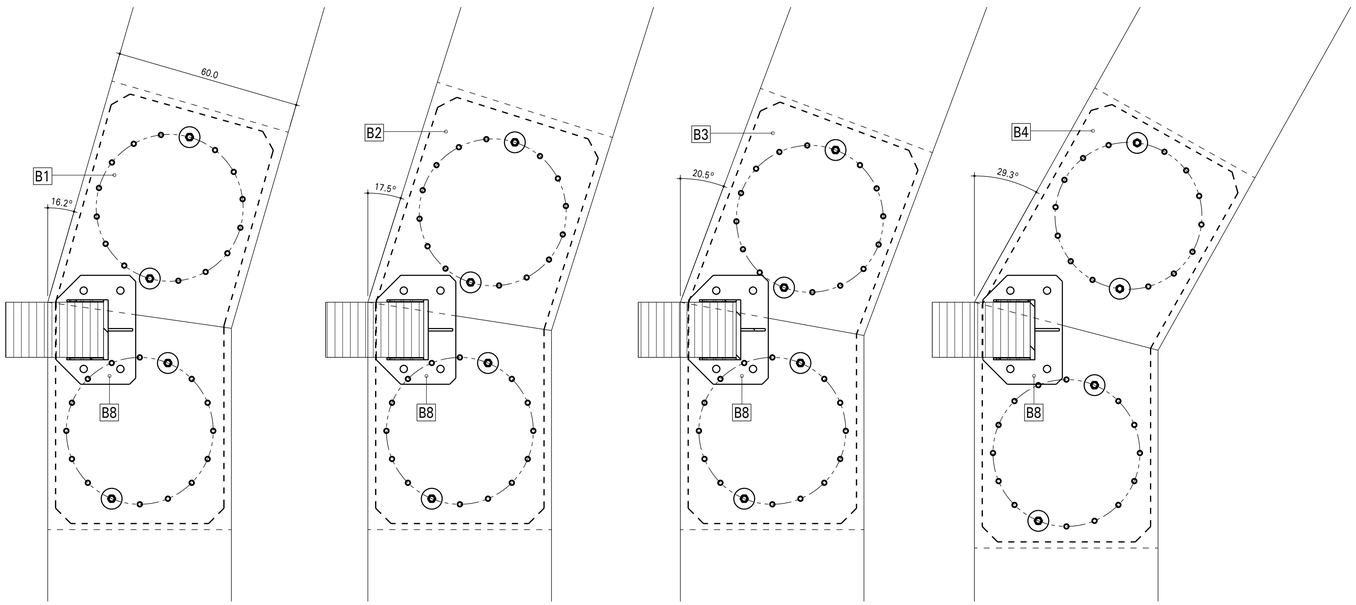

PARTICOLARE "D1"
scala 1:10

PARTICOLARE "D2"
scala 1:10

PARTICOLARE "D3"
scala 1:10

PARTICOLARE "D4"
scala 1:10

PARTICOLARE "E"
scala 1:10

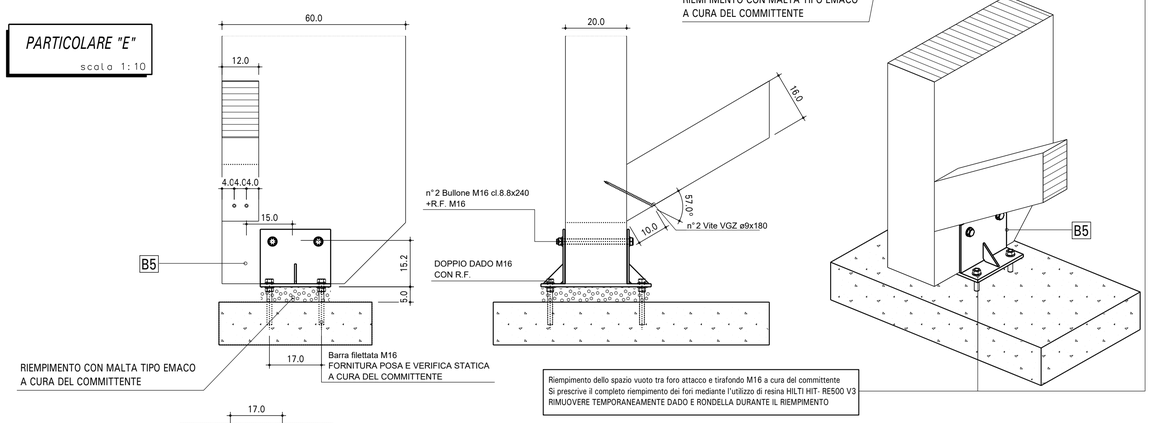

Riempimento dello spazio vuoto tra foro attacco e tirafondo M16 a cura del committente
Si prescrive il completo riempimento dei fori mediante l'utilizzo di resina HILTI HIT- RE500 V3
RIMUOVERE TEMPORANEAMENTE DADO E RONDELLA DURANTE IL RIEMPIMENTO

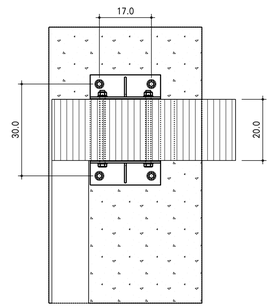

HOLZ ALBERTANI S.p.A. - 25040 BERZO DEMO (BS)
Località Forno Allione - Zona Industriale
Tel. 0364/61110 - Fax 0364/61659
email: tecnico@holzalbertani.it - cad@holzalbertani.it

Stabilimento: 43012 FONTANELLATO (PR)
Località Alberato, 126/B
Tel. 0521/823985 - Fax 0521/824920

TRATTAMENTO SUPERFICI METALLICHE -	COMMITTENTE Spett.le ALLODI S.R.L.				DATA 18.07.2023
	OPERA COPERTURA AD ARCHI AREA EX CRAL BORMIOLI (PR)				SCALA varie
COLORE IMPREGNANTE STRUTTURA -					DISEGNATORE Dem
COLORE IMPREGNANTE PERLINATO -	OGGETTO DETTAGLI				TAVOLA N° 6 5
CIG 7997127DF5 CUP I97D18000000001	N° COMMESSA H2247	AGGIORNAMENTO 1 18.09.2023	AGGIORNAMENTO 2 02.10.2023	AGGIORNAMENTO 3 17.10.2023	PROTOCOLLO A1205

– La società si riserva di apportare modifiche esecutive non sostanziali, imposte dalla evoluzione tecnologica del settore e/o da proprie esigenze, senza obbligo di preavviso.
– A norma di legge sono vietate la riproduzione e la diffusione di tutto o parte del presente elaborato grafico.