PLANIMETRIA DI INQUADRAMENTO
Scala 1:1000

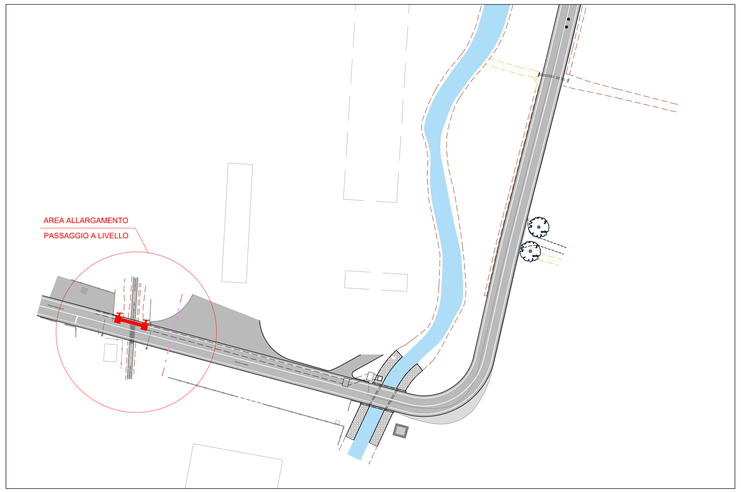

Sez. 1-1
Scala 1:50

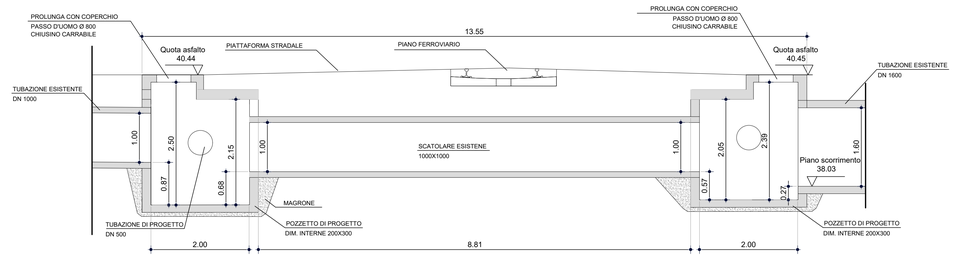

PLANIMETRIA Di PROGETTO
Scala 1:100

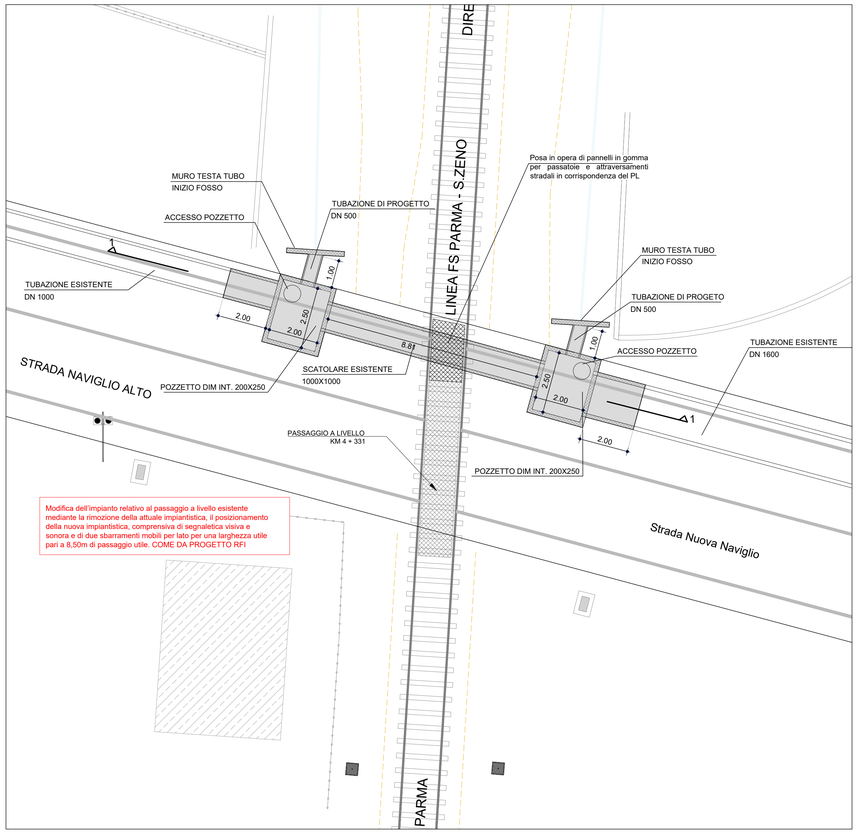

Particolare POZZETTO 200X250
Scala 1:25

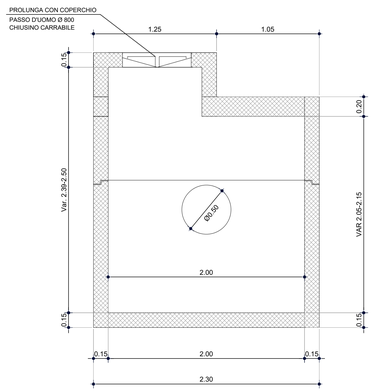

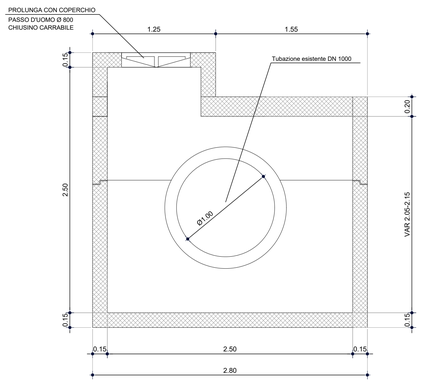

N

Progettisti	Dott. Ing. Fabio Ciciliato
	Dott. Arch. Pietro Zanlari
Scala	1:1000 1:100 1:50 1:25
Protocollo	243.23
Disegnato da	Arch. Pietro Passera Ing. Chiara Gualdini
Data	Luglio 2023
Aggiornamento	Luglio 2024
Aggiornamento	Novembre 2024

STUDIO RONDA
ARCHITETTURA URBANISTICA STRUTTURE
ARCHITETTI INGEGNERI ASSOCIATI
DI CAGLI • DI SEGNO FOR • PARMA

STUDIO ZANLARI
ARCHITETTURA

Strada Martinella 12/A - 43124 Parma
t e l : + 3 9 . 0 5 2 1 2 0 5 4 4 6
e-mail : studio.zanlari@gmail.com
www.studiozanlariarchitettura.com

LA PROPRIETÀ DI QUESTO DOCUMENTO È RISERVATA. IL RIPRODURLO, PRESTARLO, COSTituire CONTENUTO INTELLETTUALE DI TERZI, RIVELARNE IL CONTENUTO O ANCHE ELETTUARNE IL DETTAGLIO NON È LECITO SENZA PRIMA AVERNE OTTENUTO LA PRESCRITTA AUTORIZZAZIONE DA PARTE DELLA STUDIO ZANLARI ARCHITETTURA. IN CASO DI UTILIZZO SPRECIALE DI PARTI O DI TUTTO IL DOCUMENTO È OBBLIGATORIA LA CITTAZIONE DELLA AUTORIZZAZIONE DOVUTA DEL PROGETTISTA.

10_PR_3

PROGETTO - Interventi in area passaggio a livello
Sponsorizzazione di opere - ex art. 134, comma 4, D.Lgs. 36/2023