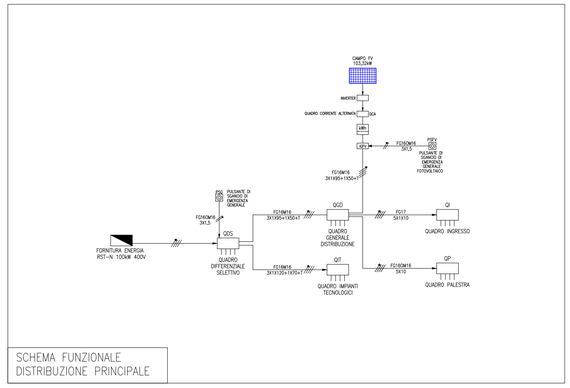

SCHEMA FUNZIONALE
DISTRIBUZIONE PRINCIPALE

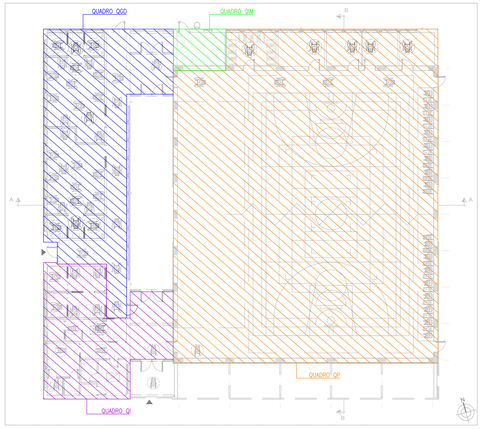

PIANTA PIANO TERRA – ZONIZZAZIONE QUADRI ELETTRICI
SCALA 1:250

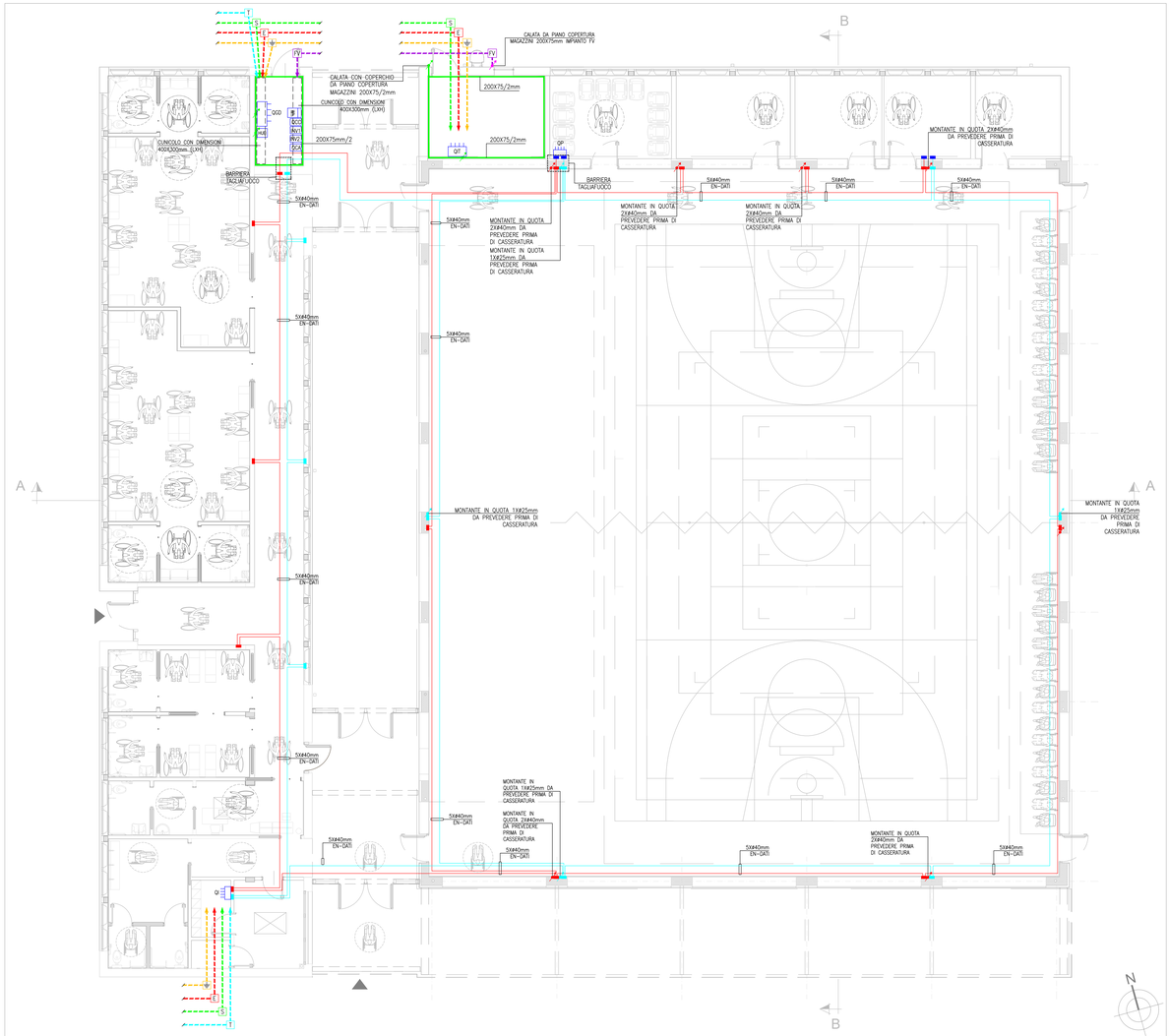

PIANTA PIANO TERRA – DISTRIBUZIONE TUBAZIONI PRINCIPALI – SCALA 1:100

Opere non ricompese:
Apparecchi e impianto per illuminazione aree esterne, impianto fotovoltaico

Tutti i disegni di progetto sono regolati a norma della L. 633/1941 sui diritti d'autore, e dalla L. 143/1949 sulle prestazioni professionali Ingegneri e architetti.
Tutte le eventuali varianti al presente disegno dovranno essere firmate e approvate dal progettista. E' vietata la divulgazione e la riproduzione se non espressamente autorizzata.

Per quanto attiene le posizioni e i percorsi da seguire, le condizizzioni, le tubazioni e le scatole di derivazione ad incasso e sottotraccia sono da posare in accordo e su indicazione della D.L.

Disegno non valido ai fini architettonici.

LEGENDA

SIMBOLO	DESCRIZIONE	SIMBOLO	DESCRIZIONE
	Fornitura energia elettrica		Rivelatore di presenza ad infrarossi passivi per comando accensione luci in esecuzione da incasso
	Quadro elettrico		Interruttore unipolare in esecuzione da esterno
HUB	Armadio concentratore dati		Deviatore in esecuzione da esterno
	Quadro bordo macchina		Sensore di luminosità in esecuzione da esterno
	Scatola di derivazione in PVC in esecuzione da esterno		Rivelatore di presenza ad infrarossi passivi in esecuzione da esterno per comando accesa luci
	Scatola di derivazione in PVC in esecuzione da incasso per distribuzione energia	1X20W	Plafoniera lineare in policarbonato con lampada led 1X30W con grado di protezione IP65 o similare
	Scatola di derivazione in PVC in esecuzione da incasso per distribuzione dati e servizi	A	Apparecchio posizionato a parete modello "Novolux Luno 19W 4200mm" o similare
	Scatola di derivazione in acciaio in esecuzione da esterno	B	Apparecchio con alimentatore DALI posizionato a parete modello "JF Filippi Petro OP 4350mm con sorgente led 22W" o similare
	Alimentazione (simbolo generico)	F	Apparecchio posizionato a parete modello "Simes Zen Tondo R240mm con sorgente led 10W 3000K con griglia" o similare
BOX	Scatola disponibile porta frutti 503 in esecuzione da incasso per predisposizione dati e servizi in installazione 1200mm	A	Apparecchio con sorgente led, alimentazione DALI, installazione in struttura portante cablata per canale continuo a luce diretta modello "Novolux HERO 30W L1400mm 3000K art.108609+108903.B9 OPALE" o similare
C	Alimentazione collettore impianto di riscaldamento	B	Apparecchio con sorgente led, alimentazione DALI, installazione in struttura portante cablata per canale continuo a luce diretta modello "Novolux HERO 36W L1680mm 3000K art.108610+108912.B9 UGR<19" o similare
U	Alimentazione unità interno		Struttura portante cablata per canale continuo a sospensione o similare
HVAC	Alimentazione recuperatore di calore		Apparecchio con alimentatore DALI posizionato a soffitto "JF Filippi LEM 4 Sport LED 2050 CR AMPIO" con sorgente led 200W o similare
	Alimentazione lucernario motorizzato		Plafoniera d'emergenza con soccorritore con autonomia di 1,5h e sorgente led modello "Schneider Exiway Trend 630m IP65 art. 0VAM7027 " o similare
	Comando di movimentazione lucernari motorizzati in esecuzione da incasso		Plafoniera d'emergenza con soccorritore con autonomia di 1h e sorgente led modello "Schneider Exiway Trend 1250m IP65 art. 0VAM7025" o similare
	Sonda di temperatura		Plafoniera d'emergenza con soccorritore con autonomia di 1h e sorgente led e gabbia di protezione modello "Schneider Exiway Trend 1250m IP65 art. 0VAM7025" o similare
	Pulsante di sganciò generale in custodia frangibile in rottura di vetro		Plafoniera di segnalazione d'emergenza con pittogramma monofacciale basso
PSF1	Pulsante di sganciò impianto fotovoltaico in custodia frangibile in rottura di vetro		Plafoniera di segnalazione d'emergenza con pittogramma monofacciale basso con gabbia di protezione
MIS	Contatore produzione CGE		Plafoniera di segnalazione d' emergenza con pittogramma bifacciale destro-sinistro
INV	Inverter 50kW impianto fotovoltaico		Plafoniera di segnalazione d' emergenza con pittogramma monofacciale destro
QCC	Quadro corrente alternata	A	Apparecchio stradale su palo h=7,00m t.t. tipo "PHILIPS UNISTREET GEN2 MEDIUM con sorgente led BLT3W 3000K colore scocco RAL 7016 art. BGP283 T35 LED149-4S/740 PSD DM50 FG FG. Tipo di ottica cree esterne mezzo di distribuzione 50° o similare (vedi particolare tipo "A")
	Montante in tubazione in PVC rigido di tipo pesante in esecuzione da esterno		Modulo fotovoltaico da 410Wp
PM	Gruppo prese forza motrice (Vedi particolare PM1)		Montante in tubazione in PVC rigido di tipo pesante in esecuzione da esterno
PI	Posto esterno citofonico		Tubazione in PVC rigido di tipo pesante in esecuzione da esterno
PI	Posto interno citofonico		Montante in tubazione in PVC flessibile di tipo pesante in esecuzione sottotraccia per distribuzione energia
	Presa Universale P30 10/16A 230V in esecuzione da incasso		Tubazione in PVC flessibile di tipo pesante in esecuzione sottotraccia per distribuzione energia
	Presa UNEL 10/16A 230V bipasso in esecuzione da incasso		Montante in tubazione in PVC flessibile di tipo pesante in esecuzione sottotraccia per distribuzione dati e servizi
	Presa dati in esecuzione da incasso		Tubazione in PVC flessibile di tipo pesante in esecuzione sottotraccia per distribuzione dati e servizi
	Presa Universale P30 10/16A 230V in esecuzione da esterno		Tubazione in acciaio in esecuzione da esterno
	Presa dati in esecuzione da esterno		Montante in condizionamento a rete in filo d'acciaio tipo "Cablofil" per distribuzione energia e servizi
	Pulsante tirante chiamata bagno disabili		Condizionamento a rete in filo d'acciaio con coperchio tipo "Cablofil" per distribuzione energia
	Segnalazione ottico-acustica chiamata bagno disabili in esecuzione da incasso		Montante in condizionamento a rete in filo d'acciaio tipo "Cablofil" per distribuzione energia
	Pulsante reset chiamata bagno disabili in esecuzione da incasso		Condizionamento a rete in filo d'acciaio con coperchio tipo "Cablofil" per distribuzione energia
	Centrale EVAC		Pozzetto di infilaggio 400X400mm con chiusino in ghisa per distribuzione energia IRE1
PEVAC	Pulsante allarme impianto EVAC		Tubazione in PVC flessibile a doppio parete direttamente interrato per distribuzione energia IRE1
CM	Consolle microfonico impianto EVAC	FV	Pozzetto di infilaggio 400X400mm con chiusino in ghisa per distribuzione energia per impianto fotovoltaico
	Diffusore acustico in plastica installabile a parete impianto EVAC		Tubazione in PVC flessibile a doppio parete direttamente interrato per distribuzione energia per impianto fotovoltaico
	Proiettore di suono in alluminio impianto EVAC	E	Pozzetto di infilaggio 400X400mm con chiusino in ghisa per distribuzione energia
	Centrale rivelazione incendi		Tubazione in PVC flessibile a doppio parete direttamente interrato per distribuzione energia
	Rivelatore di fumo posizionato a soffitto		Tubazione in PVC flessibile di tipo pesante direttamente interrato per distribuzione energia
R	Pulsante allarme incendio in custodia frangibile a rottura di vetro	P	Plinto pozzetto di infilaggio con chiusino in ghisa per distribuzione energia bassa tensione illuminazione pubblica per pali di altezza misura di 8 metri
	Segnalazione ottico acustica allarme incendio in esecuzione da interno		Pozzetto di infilaggio 400X400mm con chiusino in ghisa per distribuzione energia
	Segnalazione ottico acustica allarme incendio in esecuzione da esterno		Tubazione in PVC flessibile a doppio parete direttamente interrato per distribuzione energia illuminazione pubblica
R	Pulsante allarme incendio in custodia frangibile a rottura di vetro con gabbia di protezione	T	Pozzetto di infilaggio 400X400mm con chiusino in ghisa per distribuzione telefonia
	Segnalazione ottico acustica allarme incendio in esecuzione da interno con gabbia di protezione		Tubazione in PVC flessibile a doppio parete direttamente interrato per distribuzione telefonia
	Interruttore unipolare in esecuzione da incasso	S	Pozzetto di infilaggio 400X400mm con chiusino in ghisa per distribuzione servizi
	Pulsante DALI in esecuzione da incasso		Tubazione in PVC flessibile a doppio parete direttamente interrato per distribuzione servizi
	Sensore di presenza e luminosità in esecuzione a plafone		Pozzetto con dispersore di terra a croce in acciaio zincato 500X500 L= 2m6
			Corda rame nuda 35mmq direttamente interrato

Finanziato dall'Unione europea
NextGenerationEU

Dipartimento per lo sport

PIANO NAZIONALE DI RIPRESA E RESILIENZA - PNRRFinanziato dall'Unione Europea Next Generation EU
SPORT M5 C2 3.1 Cluster 1

COMUNE DI PARMA
Settore lavori pubblici
e Sismica

Realizzazione di un nuovo impianto sportivo

LA PALESTRA PER TUTTI

in localita' Moletolo, Via Luigi Anedda
CUP I95B22000080006 CIG 955307467

il Responsabile Unico del Procedimento: Ing. Marcello Bianchini Frassinelli

Progettisti:

Aterre P&E engineering
Società di ingegneria
Str. Cinagnan,10 - 43126 PARMA - Italy
Tel. 0521/995775 Fax 0521/968836
info@aterre.com
Dott. Ing. Donati Silvio

Studio Q.S.A. Qualità Sicurezza Ambiente
STUDIO TECNICO Q.S.A.
Via Sicuri 60/A 43124 Parma
Tel. 0521 257377
studioqsa@studioqsa.it

Collaboratori:

Studio Ing Giuseppe Nicoli
Civile Ind. Ambiente Sicurezza
Ordine degli Ingegneri di Parma n° 1149
Progettazione impiantistica:
impianto elettrici ed illuminazione
Via Mazzini, 22 43013 Langhirano PR

Studio Ingegneria Dalmonte
Consulenza e progettazione
impianti meccanici
Via T. Tasso, 2 - 40033
Casalecchio di Reno BO

Impresa Esecutrice:

GRENTI S.p.A.
Via Guglielmo Marconi, 6
43040 Solignano Parma Italia
tel +39 0525 54542
info@grenti.it

PROGETTO ESECUTIVO

ELABORATO N° PE.AS.IE.06

OGGETTO: IMPIANTI ELETTRICI E SPECIALI

TITOLO: PIANTA DISTRIBUZIONE TUBAZIONI E CANALIZZAZIONI PRINCIPALI

SCALA 1:100

DATA 09.08.2024

Rev.	Data	Descrizione	Redatto	Verificato	Approvato
rev. 0	09.08.2024	emissione	EI	GV	SB
rev. 1					
rev. 2					
rev. 3					
rev. 4					

Il presente elaborato è tutelato dalle leggi sul diritto d'autore. E' fatto divieto a chiunque di riprodurlo anche in parte se non per fini autorizzati.