COMUNE DI PARMA

Centro sportivo Moletolo
43122 Parma

Comune di Parma

Centro sportivo Moletolo

Realizzazione nuovo blocco spogliatoi

[obiettivo Parma città dello sport]

Via Luigi Anedda - 43122 Parma (PR)

CUP: I91B21005020004
CUI: L00162210348202100025

Committenza

Comune di Parma - Ufficio Lavori Pubblici

Responsabile Unico del Progetto - Ing. Luigi Elia

PROGETTISTA

Gasparini Associati
studio di ingegneria e architettura
di Piero A. Gasparini e Ilaria Gasparini
Via E. Petrolini n.14/A 42122 REGGIO EMILIA
TEL: 0522/557508 FAX: 0522/557556
E-MAIL: edilizia@gasparariassociati.it
P.IVA: 02532680358

Equipe:
Arch. Ilaria Gasparini
Arch. Stefano Fascini
Arch. Giulia Dallaglio
Ing. Martina Malagoli
Dott.ssa Serena Loi
Dott.ssa Maria Teresa Aldini

TIMBRI

ORDINE ARCHITETTI PIANIFICATORI PAESAGGISTI E CONSERVATORI R.E. ARCHITETTO ILARIA GASPARINI N. 1004

TITOLO

PROGETTO STRUTTURALE
TRAVI

EMISSIONE	DATA	SCALA	TAVOLA
Progetto di fattibilità tecnico-economica	maggio 2024	1:50	S.06

Il contenuto di questo documento è da ritenersi riservato e non può essere divulgato a terzi senza una autorizzazione formale della proprietà e dei progettisti.
Anche in caso di autorizzazione è obbligatorio citare la committenza, il progettista e l'esecutore.

Gasparini Associati studio di ingegneria e architettura di Piero A. Gasparini e Ilaria Gasparini

KEY-PLAN
Scala 1:100

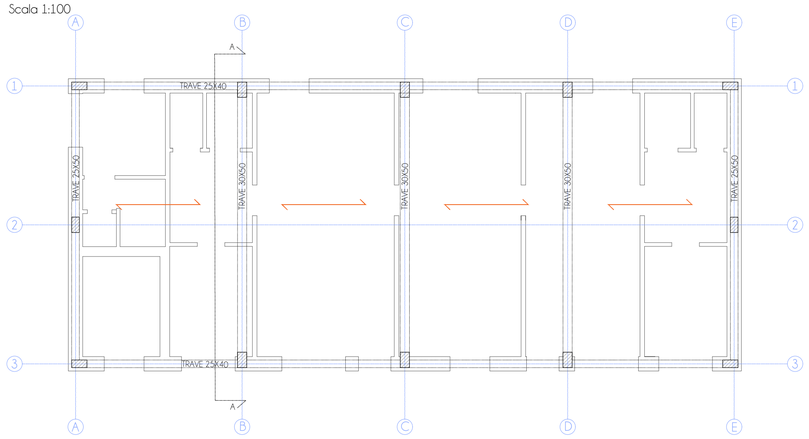

SEZIONE 8
SCALA 1:20

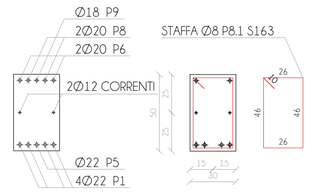

SEZIONE 3
SCALA 1:20

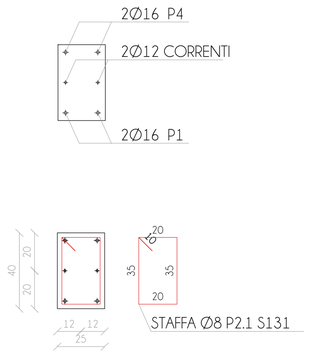

TRAVATA FILO 1-1,3-3
scala 1:50

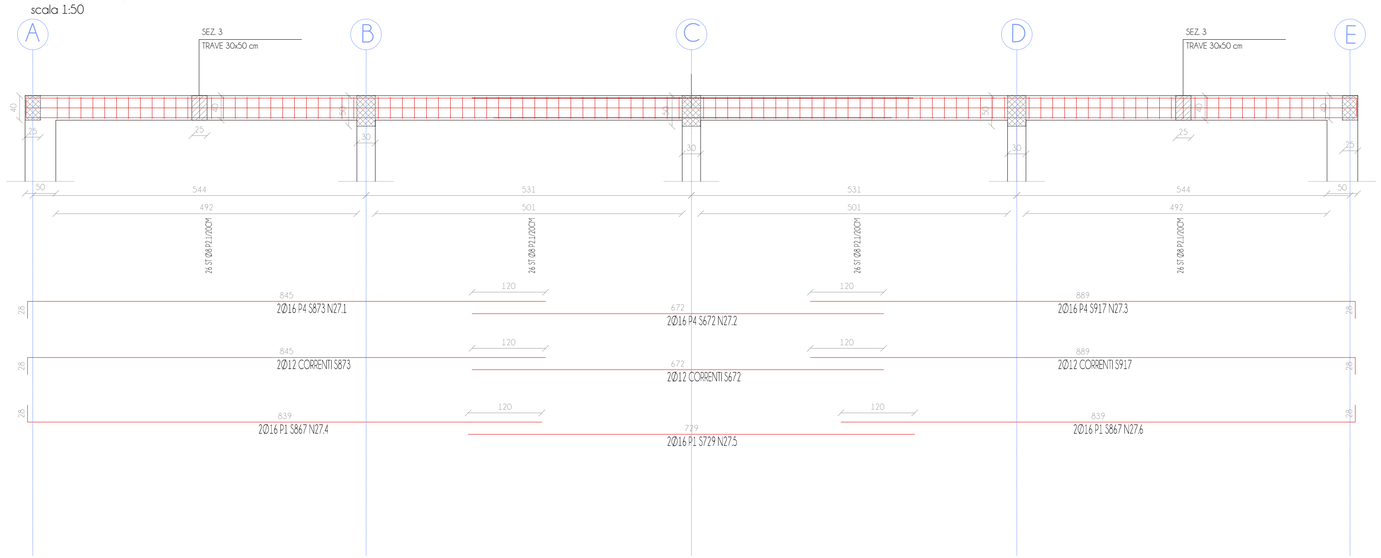

SEZIONE 2
SCALA 1:20

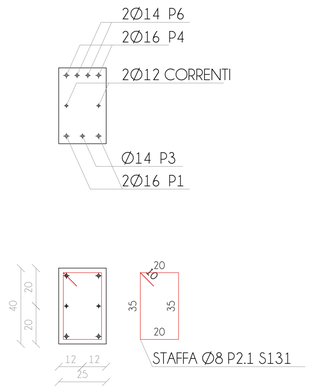

TRAVATA FILO A-A, E-E
scala 1:50

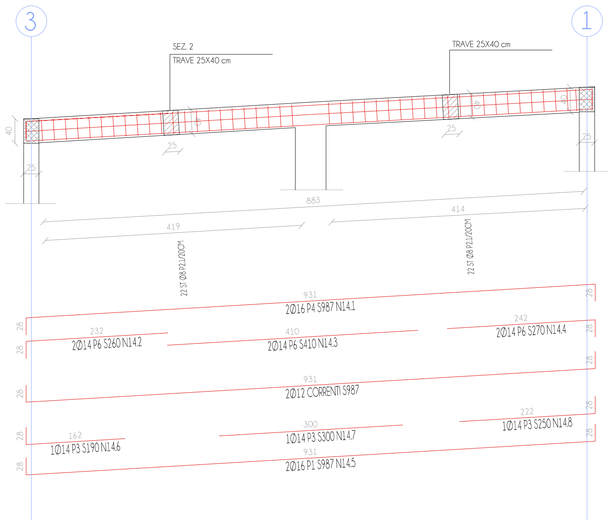

TRAVATA FILO B-B, C-C, D-D
scala 1:50

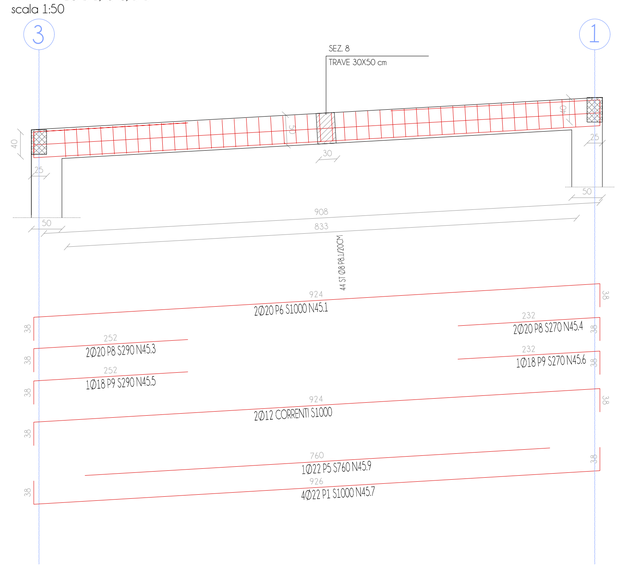

CARATTERISTICHE DEI MATERIALI UTILIZZATI

NOTA MATERIALI OPERE IN C.A.

- LE SOVRAPPOSIZIONI DEI FERRI D'ARMATURA DOVRANNO ESSERE NON INFERIORI A 80 DIAMETRI (OVE NON DIVERSAMENTE SPECIFICATO
  Es: Ø16- > LUNGHEZZA SOVRAPPOSIZIONE > 130cm
- LE BARRE CORRENTI DOVRANNO ESSERE RISVOLTATE ALLE ESTREMITA'
- LA LUNGHEZZA DELLE BARRE D'ARMATURA DOVRA' ESSERE VERIFICATA IN CANTIERE
- TUTTE LE MISURE DOVRANNO ESSERE VERIFICATE IN CORSO D'OPERA A CURA DELL'IMPRESA.

NOTA PER IL FORNITORE DEL FERRO

- AI SENSI DEL PARAGRAFO 11.3.2.10.4 NTC18 DEVONO ESSERE EFFETTUATE CAMPIONATURE DI 3 SPEZZONI (L=120cm) PER OGNI Ø PRINCIPALE, DA INVIARE AL LABORATORIO PRIMA DELLA POSA IN OPERA.

SPECIFICHE REALIZZATIVE

CHIUDERE LE STAFFE CON GANCI A 45° E LUNGHI ALMENO 10 DIAMETRI PER ASSICURARE IL CORRETTO ANCORAGGIO ANTISISMICO

LE LUNGHEZZE DEI FERRI SONO MISURATE SU LATO ESTERNO (LUNGHEZZA Y) ED IL COPRIFERRO (X) E' INTESO COME DA SCHEMA SEGUENTE

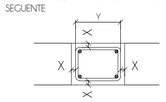

NELLE TRAVI LA PRIMA STAFFA DEVE ESSERE POSIZIONATA A NON PIU' DI 5cm DAL FILO DEL PILASTRO

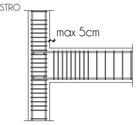

CARATTERISTICHE MATARIALI DA UTILIZZARE

ID.	ELEMENTO	PRESCRIZIONI
1	MAGRONE DI SOTTOFONDAZIONE	C8/10 (UNI EN 206-01:2001) (100kg/mc di cemento tipo 325)
2	CLS PER FONDAZIONI	CLASSE DI RESISTENZA: C25/30 (Rck = 300kg/cmq) CLASSE DI ESPOSIZIONE: XC2 CLASSE DI CONSISTENZA: S4 DIAMETRO MAX INERTE: D40 (UNI EN 12620:2003) CL. CONTENUTO MAX CLORURI: cl. 0.20 COPRIFERRO MINIMO: 4 cm
3	CLS PER ELEVAZIONE	CLASSE DI RESISTENZA: C30/37 (Rck = 370kg/cmq) CLASSE DI ESPOSIZIONE: XC1 CLASSE DI CONSISTENZA: S4 DIAMETRO MAX INERTE: D30 (UNI EN 12620:2003) CL. CONTENUTO MAX CLORURI: cl. 0.20 COPRIFERRO MINIMO: 4 cm
4	BARRE D'ARMATURA PER CLS	B 450 C (UNI EN 10080:2005)
5	PROFILI E PIATTI PER CARPENTERIA	S 275 JR - ZINCATI A CALDO (EXC3 - UNI 1090)

NOTA PER L'IMPRESA

- L'IMPRESA DEVE AVVISARE LA D.L. ALMENO 48 ORE PRIMA DEI GETTI.
- I GETTI POSSO AVVENIRE SOLO DOPO VISITA CON ESITO POSITIVO DELLA D.L.
- VERIFICARE TUTTE LE MISURE CON IL PROGETTO ARCHITETTONICO PRIMA DI ORDINARE I FERRI.
- LA PRESENTE TAVOLA PUO' ESSERE INCOMPLETA DI QUOTE, PARTICOLARI COSTRUTTIVI, DETTAGLI O ALTRO. PRIMA DI INIZIARE I LAVORI VERIFICARE TUTTE LE TAVOLE INERENTI LA COMMESSA E QUALORA SORGESSERO DUBBI SULLA INTERPRETAZIONE CONTATTARE IL PROGETTISTA
- SI VEDANO GLI ELABORATI SPECIFICI PER LE PREDISPOSIZIONI/PASSAGGI IMPIANTISTICI
- RELATIVAMENTE A SOLAI IN LATEROCEMENTO, COPERTURA IN LEGNO E STRUTTURE IN CARPENTERIA METALLICA, L'IMPRESA DOVRA' FORNIRE CON CONGRUO ANTICIPO, ELABORATI ESECUTIVI D'OFFICINA PER APPROVAZIONE DA PARTE DELLA DL